" ЛЕРОМ"- это гарантия высокого качества и экологической безопасности продукции.
Производство сертифицировано по Международному стандарту ISO 9001.
Декларация ТС №: RU D-RU. AE83.B.00001; RU D-RU. AE83.B.00002; RU D-RU. AE83.B.00003.

МЕБЕЛЬНАЯ КОМПАНИЯ
ЛЕРОМ

Россия, 442965, Пензенская область,
г. Заречный, проезд Фабричный, 11,
ООО "Мебельная компания "Лером"
e-mail: Info@lerom.ru http://www.lerom.ru
Тел./Факс: (8412) 65-33-01, 65-33-02, 65-33-03,
65-33-04, 65-33-05
Отдел сервиса: (8412) 65-33-06

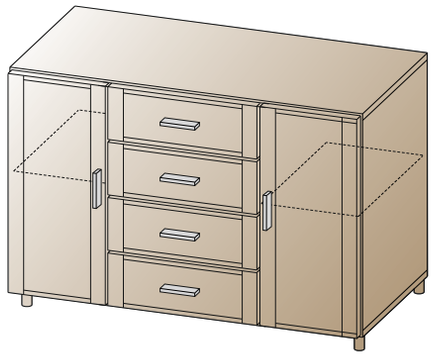

ТБ-1712
Тумба
780x1252x452

Инструкция
по сборке и эксплуатации мебели

Уважаемые покупатели!
Перед началом сборки необходимо проверить по комплектовочным ведомостям состав пакетов и комплекта фурнитуры.

КОМПЛЕКТОВОЧНАЯ ВЕДОМОСТЬ

Упаковка №0047	1	боковая стенка	688x426	2
	2	перегородка	688x426	2
Упаковка №0241	3	крышка	1252x426	2
	4	полка	334x426	2
Упаковка №1609	5	задняя стенка ОДВП	716x524	1
	6	задняя стенка ОДВП	716x362	2
Упаковка №3424	7	стенка ящика	407x122	8
	8	стенка ящика	474x122	4
	9	дно ящика ОДВП	478x392	4
	10	заглушка эксцентрика		16
Упаковка №1991	11	створка глухая	716x352	2
Упаковка №1992	12	накладка ящика	176x536	4
	13	фурнитура		1

*** - Номер позиции соответствует детали на схемах сборки**

КОМПЛЕКТ ФУРНИТУРЫ	*	
Петля накладная (евровинт 6,3x13 + шуруп 4x16)	1	4 (8+8)
Демпфер для петли	2	2
Стяжка эксцентриковая H=13 (дюбель + эксцентрик+заглушка)	3	4
Стяжка эксцентриковая H=17 (дюбель + эксцентрик+заглушка)	4	4
Стяжка эксцентриковая H=10 (дюбель + эксцентрик) **ДЛЯ ЯЩИКОВ**	5	16
Опора	6	5
Ручка (шуруп 4x18 + 4x35)	7	6 (8+4)
Направляющая L=400	8	4
Евровинт 7x50	9	16
Ключ для евровинта	10	1
Полкодержатель с фиксатором	11	8
Шуруп 4x16	12	36
Фиксатор	13	8
Евровинт 6,3x13	14	16
Заглушка для техн. отв D=5мм	15	8
Гвоздь 2x20	16	42
Скрепа для задн. стенок	17	10
Стяжка межсекционная	18	2
Шкант 8x30	19	16
Опора дна ящика	20	4

ПОРЯДОК СБОРКИ:

1. К боковым стенкам (деталь №1 в комплектовочной ведомости) евровинтом 6,3x13 приворачиваем ответные планки петель (1) на места крепления створок (рис.№1).
2. К перегородкам винтами 6,3x13 (14) крепим направляющие (8).
3. В верхнюю крышку (деталь №3) вворачивается дюбель эксцентриковой стяжки (3) под боковые стенки, (4) под перегородку, вставляются шканты (19).
4. Экцентриком (3) (4) стягиваем боковые стенки и перегородку, верхнюю крышку между собой, евровинтом 7x50 (9) притягиваем нижнюю крышку.
5. Задние стенки прибиваются гвоздями (16) (предварительно измерив диагонали корпуса - значения диагоналей должны быть равными), размещая их согласно схеме (рис. №2).
6. По перегородке задние стенки прибиваются гвоздями (16) через скрепу (17).
7. Шурупами 4x16 (12) к нижней крышке крепим опоры (6), предварительно просверлив отверстия диаметром 2,5мм согласно схеме. Устанавливаем корпус элемента по уровню (регулируется опорами) на место.
8. Собираем ящик: евровинтом 7x50 (9) стягиваем боковые и заднюю стенки ящика (детали №7, 8), в пазы вставляем дно ящика (деталь №10).
9. В накладку ящика (деталь №12) вворачиваем дюбель стяжки (5), накладка стягивается с корпусом ящика.
10. Собранный ящик устанавливаем на направляющие.
11. С помощью шурупов 4x16 (1) приворачиваем петли (1) к створкам (деталь №11). Навешиваем створки.
12. Приворачиваем ручки (7) с помощью шурупов 4x35 (7) к створке.
13. На петлю (нижнию) устанавливаем демпфер (2).
14. Устанавливаем полкодержатель (11), затем устанавливаем полки (деталь №4).
15. Устанавливаем заглушки (15) в свободные отверстия.

(рис.№2)

СБОРКА ЗАДНЕЙ СТЕНКИ

Задняя стенка крепится гвоздями 2x20 после сборки корпуса и выравнивания диагоналей A=B.

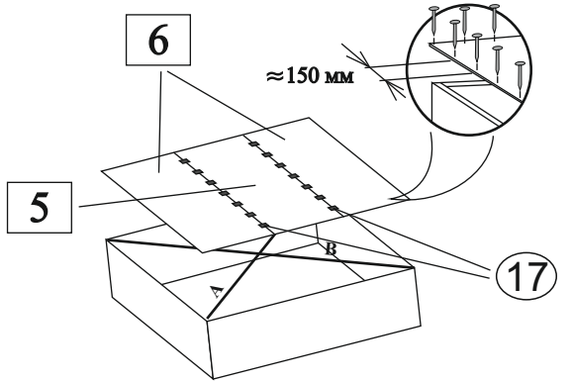

СХЕМА СБОРКИ ЭЛЕМЕНТА
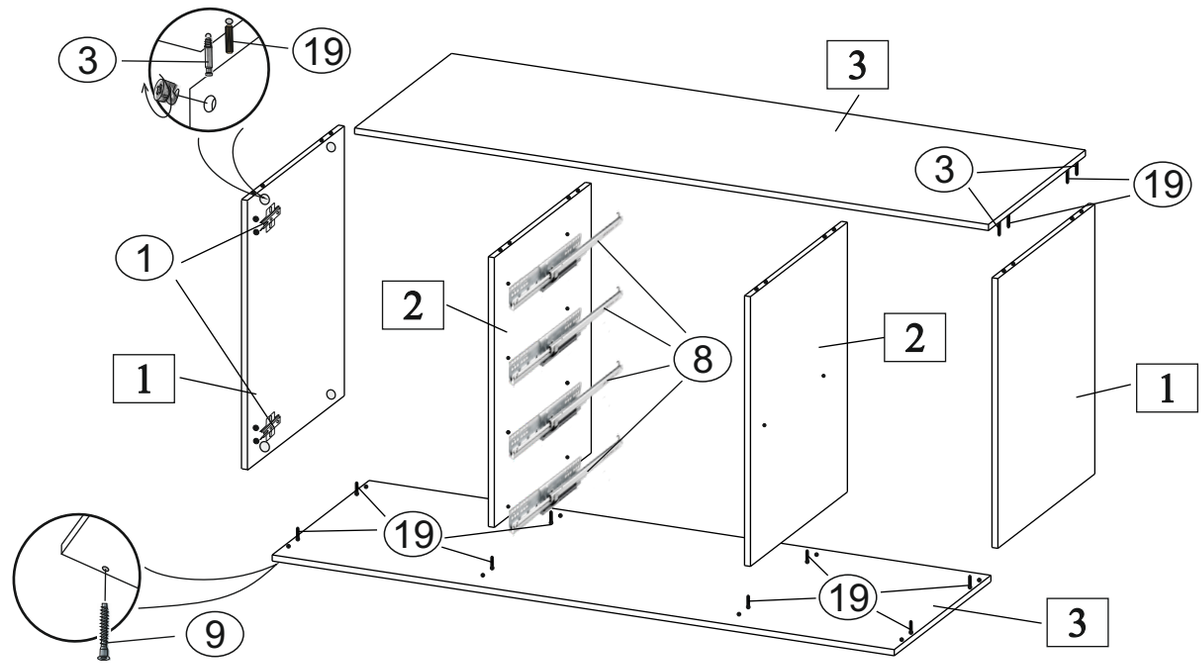
(рис.№1)